Веб-код: **EAS01**

EasyPACK

TCAEY-THAEY 269÷2146

Мощность при охлаждении: 63,7÷144,4 кВт - Мощность при отоплении: 70,3÷151,7 кВт

TCAETY 289 с комплектующими металлическими фильтрами для защиты теплообменника

- **Широкий ассортимент комплектующих и дополнительных приспособлений**
- **Поливалентная система для 2-х трубных установок + ACS (с опцией RC100)**
- **Встроенная функция главной/подчинённой платы управления**
- **Модель HT65 для производства воды 65°C (°)**

Водные охладители и реверсивные тепловые компактные насосы с воздушной конденсацией и осевыми вентиляторами. Серия спиральных герметичных компрессоров, заправленных хладагентом R410A.

Конструктивные характеристики

- Компрессор: герметичный ротационный, спирального типа, с тепловой защитой и ТЭН картера.
- 3 ступени регулировки с высокой эффективностью на частичных нагрузках.
- Водный теплообменник: с пластинами из нержавеющей стали с резиновой изоляцией из вспененного полиуретана с закрытыми ячейками и дифференциальным реле давления потока воды.
- Воздушный теплообменник: с микроканалами или соребренным змеевиком с медными трубами и алюминиевым оребрением в зависимости от моделей/размеров.
- Вентилятор: электровентиляторы осевого типа с внешним ротором с внутренней тепловой защитой и предохранительными решётками.
- Контроль: электронный с микропроцессором с логической системой Adaptive Function Plus.
- Конструкция: несущая конструкция выполнена из оцинкованной листовой стали, окрашена порошковой полиэстеровой краской.
- Также в комплект агрегата входит:
  - термомагнитные выключатели, компрессоры и вентиляторы;
  - отображение высокого и низкого давления охладительной цепи;
  - управление Ведущий/Подчиненный до 4 блоков параллельно;
  - плата часового датчика.

Варианты исполнения

- B - Базовая версия (TCAEBY).
- T - Высокоэффективная версия с увеличенной конденсатной секцией (TCAETY-THAETY).
- S - Звукоизолированная версия, в комплект входит звукоизоляция технического отсека, вентиляторы на пониженной скорости и увеличенная конденсатная секция (TCAESY-THAESY).
- Q - Версия повышенной звукоизоляции, в комплект входит звукоизоляция технического отсека компрессоров, вентиляторы на сверхпониженной скорости и увеличенная конденсатная секция (TCAEQY-THAEQY).

Модели

- TCAEBY: базовая версия предусмотрена только для охлаждения.
- TCAETY: высокоэффективный агрегат, предусмотрен только для охлаждения.
- TCAESY: агрегат со звукоизоляцией предусмотрен только для охлаждения.
- TCAEQY: агрегат с повышенной звукоизоляцией предусмотрен только для охлаждения.
- THAETY: агрегат теплового насоса.
- THAESY: агрегат теплового насоса с пониженным уровнем шума.
- THAEQY: агрегат повышенной звукоизоляции теплового насоса.

Аксессуары, установленные на заводе

- Кожухотрубный испаритель.
- PUMP с отдельным или двойным электронасосом, один из которых находится в режиме ожидания с автоматическим подключением. Электронасосы предоставляются в версиях с низким и высоким напором.
- TANK&PUMP со встроенным накопительным баком от 230 до 440 литров (в зависимости от модели) с одинарным или двойным электронасосом, в комплект входит расширительный бак, клапаны стравливания воздуха, предохранительный клапан и манометр со стороны воды.
- Блок управления VPF.
- Пароохладитель.
- Теплоутилизатор 100%.
- Электронный расширительный клапан.

Контроль конденсации -10°C (серийный в версиях S - Q).

- Контроль конденсации –15°C с вентиляторами с EC-двигателем.
- Контроль конденсации с вентиляторами повышенного давления (только версия B-T).
- Конденсатор корректировки мощности (cos | >0,94).
- Принудительное ограничение электрической мощности.
- Принудительное ограничение шума.
- Измеритель показателей энергопотребления.
- Оптимизация энергоэффективности.

TCAEBY 269

- Плавный пускатель.
- Звукоизоляция технического отсека.
- Звукоизоляционные кожухи компрессоров.
- Краны на всасывании и нагнетании охладительного контура.
- Детектор утечки хладагента (leakdetector).
- Манометры высокого и низкого давления охладительной цепи.
- Двойные предохранительные клапаны.
- Металлические фильтры или защитные решётки змеевика.
- Змеевик медь/медь или медь/предварительно окрашенный алюминий.
- Контроль мин/макс напряжения электропитания.
- Двойной комплект установок с цифровым подтверждением.
- Скользящие заданные значения за счёт аналогового сигнала 4-20 мА.
- Противообледенительный нагревательный элемент испарителя, электрощит, накопительный бак, электронасосы и теплообменники для теплоутилизатора, если установлен таковой.
- Встроенные нагревательные элементы накопителя
- Производство воды при низкойтемпературе.
- Интерфейс для серийной связи с другими устройствами.
- Виброизолирующие резиновые опоры.

Комплектующие, поставляемые отдельно

- Удаленный кнопочный пульт сдисплеем.
- Термостат с дисплеем.
- Контроллеры Rhoss для мониторинга и удаленного управления агрегатом.
- Инструмент раздельного регулирования Rhoss для встроенного управления несколькими чиллерами.

EasyPACK

TCAEY-THAEY 269÷2146

МОДЕЛЬ TCAEBY		269	279	289	296	2112	2125	2146
❶ Номинальная холодопроизводительность	кВт	65,6	72,1	77,6	86,5	105,5	-	-
❶ E.E.R.		2,74	2,81	2,81	2,62	2,79	-	-
❶ Потребляемая мощность	кВт	23,94	25,66	27,62	33,02	37,81	-	-
МОДЕЛЬ TCAETY-TCAESY-TCAEQY		**269**	**279**	**289**	**296**	**2112**	**2125**	**2146**
❶ Номинальная холодопроизводительность	кВт	69,2	79,1	90,1	96,1	112	125,5	144,4
❶ Номинальная холодопроизводительность	кВт	67,7	76,7	87,6	92,1	108	122	138,9
❶ Номинальная холодопроизводительность	кВт	64,7	71,2	84,6	89,6	101,1	116,5	131
❶ E.E.R.		3,12	3,18	3,12	3,11	3,1	3,12	3,12
❶ E.E.R.		2,92	3,05	2,95	2,92	2,94	2,99	2,94
❶ E.E.R.		2,82	2,72	2,8	2,72	2,53	2,72	2,59
❶ Потребляемая мощность	кВт	22,18	24,87	28,88	30,9	36,13	40,22	46,28
❶ Потребляемая мощность	кВт	23,18	25,15	29,69	31,54	36,73	40,8	47,24
❶ Потребляемая мощность	кВт	22,94	26,18	30,21	32,94	39,96	42,83	50,58
МОДЕЛЬ THAETY-THAESY-THAEQY		**269**	**279**	**289**	**296**	**2112**	**2125**	**2146**
❷ Номинальная тепловая мощность	кВт	73,4	82,4	92,4	100,5	118,5	133,1	151,7
❷ Номинальная тепловая мощность	кВт	70,8	80,4	90,4	98	115	129,1	147,6
❷ Номинальная тепловая мощность	кВт	70,3	77,3	88,4	95,4	111	125,5	143,6
❷ C.O.P.		3,35	3,36	3,31	3,28	3,31	3,25	3,23
❷ C.O.P.		3,32	3,36	3,31	3,29	3,3	3,27	3,27
❷ C.O.P.		3,31	3,3	3,27	3,26	3,21	3,23	3,22
❶ Номинальная холодопроизводительность	кВт	67,2	76,7	86,6	93,6	107,5	121,5	139,4
❶ Номинальная холодопроизводительность	кВт	66,2	74,7	85,7	89,6	104,6	119	136,9
❶ Номинальная холодопроизводительность	кВт	63,7	69,7	82,7	86,6	99,1	112,1	128,5
❷ Потребляемая мощность	кВт	21,91	24,52	27,92	30,64	35,8	40,95	46,97
❷ Потребляемая мощность	кВт	21,33	23,93	27,31	29,79	34,85	39,48	45,14
❷ Потребляемая мощность	кВт	21,24	23,42	27,03	29,26	34,58	38,85	44,6
МОДЕЛЬ TCAEY-THAEY		**269**	**279**	**289**	**296**	**2112**	**2125**	**2146**
❸ Звуковое давление TCAEBY	дБ(А)	50	50	50	50	52	-	-
❸ Звуковое давление TCAETY-THAETY	дБ(А)	50	51	51	51	53	54	54
❸ Звуковое давление TCAESY-THAESY	дБ(А)	46	47	47	47	49	50	50
❸ Звуковое давление TCAEQY-THAEQY	дБ(А)	42	42	43	43	46	47	47
❹ Звуковая мощность TCAEBY	дБ(А)	82	82	82	82	84	-	-
❹ Звуковая мощность TCAETY-THAETY	дБ(А)	82	83	83	83	85	86	86
❹ Звуковая мощность TCAESY-THAESY	дБ(А)	78	79	79	79	81	82	82
❹ Звуковая мощность TCAEQY-THAEQY	дБ(А)	74	74	75	75	78	79	79
Компрессор спиральный/ступенчатый	кол-во	2/3	2/3	2/3	2/3	2/3	2/3	2/3
Контуры	кол-во	1	1	1	1	1	1	1
Электропитание	В-фаз-Гц	400-3+N-50	400-3+N-50	400-3+N-50	400-3+N-50	400-3+N-50	400-3+N-50	400-3+N-50
РАЗМЕРЫ И ВЕС		**269**	**279**	**289**	**296**	**2112**	**2125**	**269**
L - Ширина версии B	мм	2650	2650	2650	2650	3250	-	-
L - Ширина версии T - S - Q	мм	3250	3250	3250	3250	3450	3450	3450
H - Высота версии B	мм	1700	1700	1700	1700	1700	-	-
H - Высота версии T - S	мм	1700	1700	1700	1700	2000	2000	2000
H - Высота версии Q	мм	1520	1520	1520	1520	2000	2000	2000
P - Глубина версии B	мм	1210	1210	1210	1210	1210	-	-
P - Глубина версии T - S - Q	мм	1210	1210	1210	1210	1520	1520	1520
❺ Вес TCAEBY	кг	755	760	795	800	980	-	-
❺ Вес TCAETY	кг	850	865	870	905	1160	1195	1255
❺ Вес THAETY	кг	915	930	935	980	1240	1280	1355

Данные при следующих условиях:

❶ Воздух: 35°C - Вода: 12/7°C

❷ Воздух: 7°C С.К. - 6°C В.К. - Вода: 40/45°C.

❸ На открытом воздухе (Q = 2) на расст. 10 м от агрегата, со стороны батареи.

❹ Уровень общей звуковой мощности в дБ(А) на основании измерений в соответствии со стандартом UNI EN-ISO 9614.

❺ Вес относится к пустому агрегату без комплектующих.

Версии со звукоизоляцией TCAESY-THAESY.

Версии с повышенной звукоизоляцией TCAEQY-THAEQY.

Эксплуатационные показатели в соответствии с EN 14511:2018.

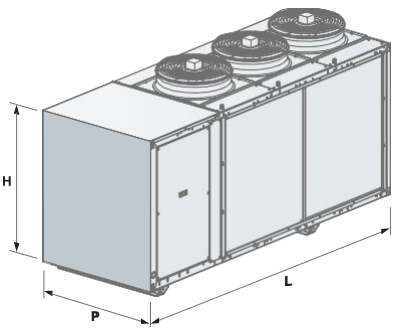

СЕЗОННЫЕ ЭНЕРГЕТИЧЕСКИЕ ПОКАЗАТЕЛИ		269	279	289	296	2112	2125	2146
МОДЕЛЬ TCAEBY СЕЗОННЫЕ ЭКСПЛУАТАЦИОННЫЕ ХАРАКТЕРИСТИКИ ПРИ ОХЛАЖДЕНИИ								
① Pdesignc (EN 14825)	кВт	65,6	72,1	77,6	86,5	105,5	-	-
① SEER (EN 14825)		4,11	3,95	3,96	3,92	4,11	-	-
② $\eta_{s,c}$	%	161	155	156	154	161	-	-
МОДЕЛЬ TCAETY СЕЗОННЫЕ ЭКСПЛУАТАЦИОННЫЕ ХАРАКТЕРИСТИКИ ПРИ ОХЛАЖДЕНИИ								
① Pdesignc (EN 14825)	кВт	69,2	79,1	90,1	96,1	112	125,5	144,4
① SEER (EN 14825)		4,29	4,22	4,3	4,32	4,29	4,26	4,27
② $\eta_{s,c}$	%	169	166	169	170	169	167	168
МОДЕЛЬ TCAESY СЕЗОННЫЕ ЭКСПЛУАТАЦИОННЫЕ ХАРАКТЕРИСТИКИ ПРИ ОХЛАЖДЕНИИ								
① Pdesignc (EN 14825)	кВт	67,7	76,7	87,6	92,1	108	122	138,9
① SEER (EN 14825)		4,21	4,22	4,24	4,24	4,25	4,28	4,25
② $\eta_{s,c}$	%	165	166	167	166	167	168	167
МОДЕЛЬ TCAEQY СЕЗОННЫЕ ЭКСПЛУАТАЦИОННЫЕ ХАРАКТЕРИСТИКИ ПРИ ОХЛАЖДЕНИИ								
① Pdesignc (EN 14825)	кВт	64,7	71,2	84,6	89,6	101,1	116,5	131
① SEER (EN 14825)		4,17	4,07	4,19	4,12	4,04	4,05	3,99
② $\eta_{s,c}$	%	164	160	164	162	159	159	157
МОДЕЛЬ THAETY СЕЗОННЫЕ ЭНЕРГЕТИЧЕСКИЕ ПОКАЗАТЕЛИ ПРИ ОТОПЛЕНИИ								
③ Pdesignh (EN 14825)	кВт	66	74	84	91	108	121	138
③ SCOP (EN 14825)		3,99	3,97	3,91	3,9	4,03	3,89	3,87
④ η_s	%	157	156	153	153	158	153	152
④ Класс энергопотребления		A++	-	-	-	-	-	-
МОДЕЛЬ THAESY СЕЗОННЫЕ ЭНЕРГЕТИЧЕСКИЕ ПОКАЗАТЕЛИ ПРИ ОТОПЛЕНИИ								
③ Pdesignh (EN 14825)	кВт	64	73	82	89	104	117	134
③ SCOP (EN 14825)		3,97	3,99	3,92	3,92	4,02	3,96	3,93
④ η_s	%	156	157	154	154	158	155	154
④ Класс энергопотребления		A++	-	-	-	-	-	-
МОДЕЛЬ THAEQY СЕЗОННЫЕ ЭНЕРГЕТИЧЕСКИЕ ПОКАЗАТЕЛИ ПРИ ОТОПЛЕНИИ								
③ Pdesignh (EN 14825)	кВт	64	70	80	86	100	114	130
③ SCOP (EN 14825)		3,99	3,97	3,91	3,91	3,93	3,92	3,88
④ η_s	%	157	156	154	154	154	154	152
④ Класс энергопотребления		A++	A++	-	-	-	-	-

① Применяется низкая температура (7°C)

② Сезонная энергетическая эффективность: охлаждение при низкой температуре (Регламент (ЕС) 2016/2281)

③ В Средних климатических условиях, применение низкой температуры (35°C)

④ Сезонная энергетическая эффективность: низкотемпературное отопление в Средних климатических условиях (Регламенты (ЕС) N°811/2013 и N°813/2013)