Веб-код: **FPV11**

FullPOWER VFD

TCAITZ-TCAIQZ 2565÷21005

Мощность при охлаждении: 510÷1001,5 кВт

INVERTER

ErP READY 2021 APPLIES TO EUROPEAN DIRECTIVE FOR ENERGY RELATED PRODUCTS

- **Винтовой компрессор с переменным внутренним объёмным соотношением (Vi) подходит для любых целей**
- **Плавная регулировка мощности от 12,5 до 100%**
- **Высокая эффективность**
- **Широкий ассортимент комплектующих**
- **Встроенная функция главной/подчинённой платы управления**

TCAITZ 2565
с комплектующим BCI60

Водные охладители компактные с воздушной конденсацией и осевыми вентиляторами.
Серия с полугерметичными винтовыми компрессорами с переменным внутренним объёмным соотношением (VI), с инверторной настройкой и хладагентом R134a.

Конструктивные характеристики

- Компрессор: полугерметичный винтовой с высокой энергоэффективностью, с переменным внутренним объёмным соотношением (Vi), запуск с ограниченным пусковым током, инверторное регулирование вращения, в комплект входит интегральная защита, нагрев картера, датчик уровня масла и отсекающий вентиль на трубопроводе подачи газового хладагента.
- Водный теплообменник: кожухотрубный с прямым испарением с теплообменом в противотоке, с резиновой изоляцией из вспененного полиуретана с закрытыми ячейками, в комплект входит дифференциальное реле давления потока воды и фланцевые соединения Victaulic.
- Воздушный теплообменник: с микроканалами.
- Вентилятор: электровентиляторы винтового типа с внешним ротором, оснащены внутренней тепловой защитой, предохранительными решётками и электронным пропорциональным устройством для постоянной настройки скорости вращения вентиляторов.
- Управление: электронное с микропроцессором.
- Конструкция: из оцинкованной листовой стали, окрашена порошковой полиэстеровой краской.
- Также в комплект агрегата входит:
  - Отображение высокого/низкого давления охладительной цепи;
  - Электронный расширительный клапан;
  - Плата часового датчика;
  - Управление Ведущий/Подчиненный до 4 блоков параллельно.

Варианты исполнения

- T - Версия с высокой эффективностью с увеличенной конденсатной секцией (TCAITZ).
- Q - Версия повышенной звукоизоляции, в комплект входит звукоизоляция технического отсека, вентиляторы на сверхпониженной скорости и увеличенная конденсатная секция (TCAIQZ).

Модели

- TCAITZ: высокоэффективный агрегат, предусмотрен только для охлаждения.
- TCAIQZ: агрегат с повышенной звукоизоляцией, предусмотрен только для охлаждения.

Аксессуары, установленные на заводе

- PUMP с отдельным или двойным электронасосом, один из которых находится в режиме ожидания с автоматическим подключением. Электронасосы предоставляются в версиях с низким и высоким напором.
- Блок управления VPF.
- Пароохладитель.
- Теплоутилизатор 100%.
- Контроль конденсации -15°C с вентиляторами с EC-двигателями (в серийном оснащении для версии Q).
- Контроль конденсации с вентиляторами повышенного давления.
- Конденсатор корректировки мощности (cosϕ > 0,94).
- Магнитотермические выключатели компрессоров.
- Электромеханическое реле потока.
- EMC-фильтры против электромагнитных помех.
- Принудительное ограничение электрической мощности.
- Принудительное ограничение шума.
- Измеритель показателей энергопотребления.
- Оптимизация энергоэффективности.
- Звукоизолированная компрессорная коробка.
- Краны на всасывании охладительного контура.
- Детектор утечки хладагента (leak detector).
- Манометры высокого и низкого давления охладительной цепи.
- Двойные предохранительные клапаны.
- Защитные решётки змеевика.
- Змеевики с микроканалами с обработкой E-coating.
- Контроль мин/макс напряжения электропитания.
- Двойной комплект установок с цифровым подтверждением.
- Скользящие заданные значения за счёт аналогового сигнала 4-20 мА.
- Противообледенительный нагревательный элемент испарителя, электрощит, электронасосы и теплообменники для теплоутилизатора, если установлен таковой.
- Интерфейс для серийной связи с другими устройствами.
- Виброизолирующие опоры.

Комплектующие, поставляемые отдельно

- Удаленный кнопочный пульт с дисплеем.
- Термостат с дисплеем.
- Контроллеры Rhoss для мониторинга и удаленного управления агрегатом.
- Инструмент раздельного регулирования Rhoss для встроенного управления несколькими чиллерами.

	МОДЕЛЬ TCAITZ-TCAIQZ		2565	2615	2685	2775	2845	2945	21005
❶	Номинальная холодопроизводительность	кВт	562,4	610,9	680,5	772,5	844,9	943	1001,5
❶	Номинальная холодопроизводительность	кВт	510	555,4	633	717,9	791,5	859,7	934,2
❶	E.E.R.		3,11	3,15	3,13	3,13	3,11	3,13	3,11
❶	E.E.R.		2,77	2,85	2,79	2,86	2,78	2,83	2,79
❶	Потребляемая мощность	кВт	180,8	193,9	217,4	246,8	271,7	301,3	322
❶	Потребляемая мощность	кВт	184,1	194,9	226,9	251	284,7	303,8	334,8
	МОДЕЛЬ TCAITZ-TCAIQZ		**2565**	**2615**	**2685**	**2775**	**2845**	**2945**	**21005**
❷	Звуковое давление	дБ(А)	69,5	70	70	71	71	72	72
❷	Звуковое давление	дБ(А)	59,5	60	60	61	62	62	63
❸	Звуковая мощность	дБ(А)	102	103	103	104	104	105	105
❸	Звуковая мощность	дБ(А)	92	93	93	94	95	95	96
	Винтовой/ступенчатый компрессор	кол-во	2/ НЕПРЕРЫВНАЯ РЕГУЛИРОВКА	2/ НЕПРЕРЫВНАЯ РЕГУЛИРОВКА	2/ НЕПРЕРЫВНАЯ РЕГУЛИРОВКА	2/ НЕПРЕРЫВНАЯ РЕГУЛИРОВКА	2/ НЕПРЕРЫВНАЯ РЕГУЛИРОВКА	2/ НЕПРЕРЫВНАЯ РЕГУЛИРОВКА	2/ НЕПРЕРЫВНАЯ РЕГУЛИРОВКА
	Контуры	кол-во	2	2	2	2	2	2	2
	Электропитание	В-фаз-Гц	400-3-50	400-3-50	400-3-50	400-3-50	400-3-50	400-3-50	400-3-50
	РАЗМЕРЫ И ВЕС		**2565**	**2615**	**2685**	**2775**	**2845**	**2945**	**21005**
	L - Ширина	мм	6090	7250	7250	8350	8350	10550	10550
	H - Высота	мм	2450	2450	2450	2450	2450	2450	2450
	P - Глубина	мм	2260	2260	2260	2260	2260	2260	2260
❹	Вес TCAITZ	кг	4220	4650	4750	5070	5190	5850	5960
❹	Вес TCAIQZ	кг	4600	5050	5150	5470	5590	6250	6360

Данные при следующих условиях:

❶ Воздух: 35°C - Вода: 12/7°C.

❷ В открытой зоне (Q = 2) на расст. 10 м от агрегата.

❸ Уровень общей звуковой мощности в дБ(А) на основании измерений в соответствии со стандартом UNI EN-ISO 9614.

❹ Вес относится к пустому агрегату без комплектующих.

Версии с повышенной звукоизоляцией TCAIQZ.

Эксплуатационные показатели в соответствии с EN 14511:2018.

	СЕЗОННЫЕ ЭНЕРГЕТИЧЕСКИЕ ПОКАЗАТЕЛИ		2565	2615	2685	2775	2845	2945	21005
	МОДЕЛЬ TCAITZ СЕЗОННЫЕ ЭКСПЛУАТАЦИОННЫЕ ХАРАКТЕРИСТИКИ ПРИ ОХЛАЖДЕНИИ								
①	Pdesignc (EN 14825)	кВт	562,4	610,9	680,5	772,5	844,9	943	1001,5
①	SEER (EN 14825)		5,1	5,12	5	5,08	4,98	5,12	5,02
②	$\eta_{s,c}$	%	201	202	197	200	196	202	198
	МОДЕЛЬ TCAIQZ СЕЗОННЫЕ ЭКСПЛУАТАЦИОННЫЕ ХАРАКТЕРИСТИКИ ПРИ ОХЛАЖДЕНИИ								
①	Pdesignc (EN 14825)	кВт	510	555,4	633	717,9	791,5	859,7	934,2
①	SEER (EN 14825)		4,73	4,92	4,88	4,89	4,85	4,93	4,9
②	$\eta_{s,c}$	%	186	194	192	192	191	194	193

① Применяется низкая температура (7°C)
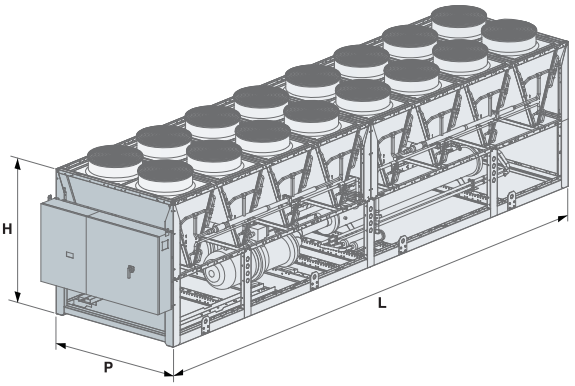
② Сезонная энергетическая эффективность: охлаждение при низкой температуре (Регламент (ЕС) 2016/2281)