CMPE

Центробежные вентиляторы одностороннего всасывания среднего давления с электродвигателем с внешним ротором.

Вентилятор:
- Корпус из листовой стали.
- Крыльчатка с загнутыми вперед лопатками.
- Внешняя соединительная коробка с вводом кабелей через сальник.

Двигатель:
- Двигатели класса F с внешним ротором и шарикоподшипниками.
- Однофазный 230 В, 50/60 Гц.
- Максимальная температура удаляемого воздуха: от –20 до +60 °C.

Покрытие:
- Антикоррозионное покрытие из полиэфирной смолы, полимеризующееся при 190 °C, предварительно обезжиренное нанотехнологической обработкой без фосфатов.

Артикул

CMPE — 613 — 2M

- CMPE: Центробежные вентиляторы среднего давления с электродвигателем с внешним ротором
- 613: Размер крыльчатки
- 2M: Количество полюсов электродвигателя
  2 — 2900 об/мин, 50 Гц
  4 — 1400 об/мин, 50 Гц
  M = однофазный

Технические характеристики

Модель	Скорость (об/мин)	Максимально допустимый ток (А) 230 В	Макс. электрическая мощность (кВт)	Максимальная величина расхода м³/ч	Уровень звукового давления дБ(А)	Прибл. масса (кг)	Соответствие требованиям Директивы ЕС по экодизайну (Erp)
CMPE-613-2M	1800	0,45	0,105	295	59	2,6	Excluded
CMPE-614-2M	2230	0,75	0,177	510	65	3,0	Excluded
CMPE-716-4M	1430	0,32	0,060	440	59	3,6	Excluded
CMPE-918-4M	1360	0,75	0,155	960	67	5,5	Excluded

Erp (Energy Related Products - Директива ЕС о требованиях к экологическому проектированию продукции, связанной с энергопотреблением)

Информацию о Директиве 2009/125/EC можно загрузить на веб-сайте SODECA или с помощью программы QuickFan Selector.

Размеры (мм)

CMPE-613-2M

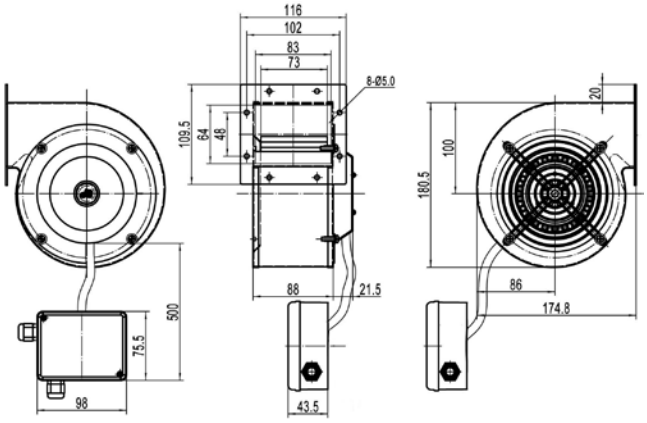

CMPE-614-2M

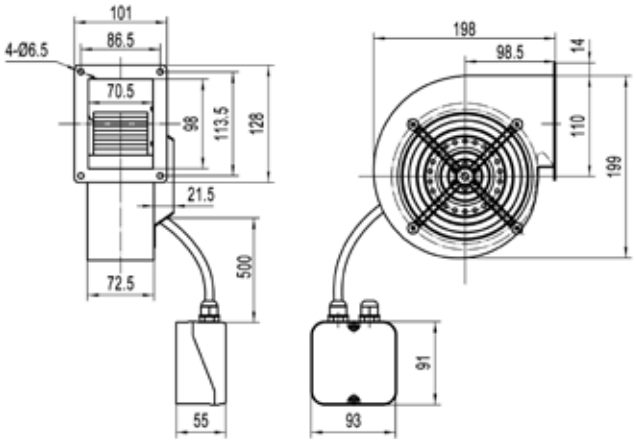

CMPE-716-4M

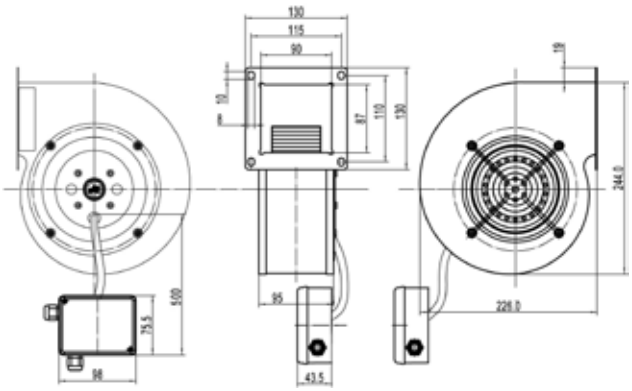

CMPE-918-4M

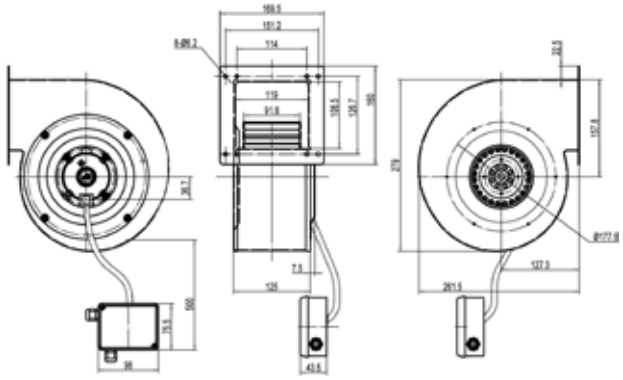

Кривые характеристик

Q = Расход в м³/ч, м³/с и куб. фут/мин
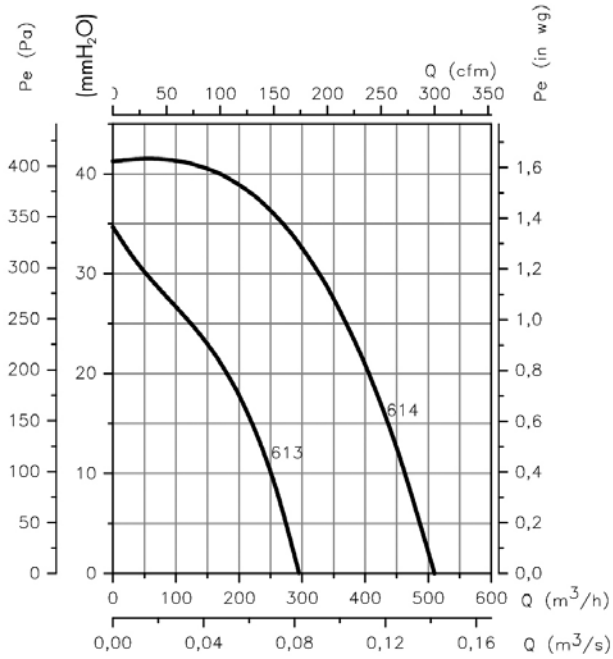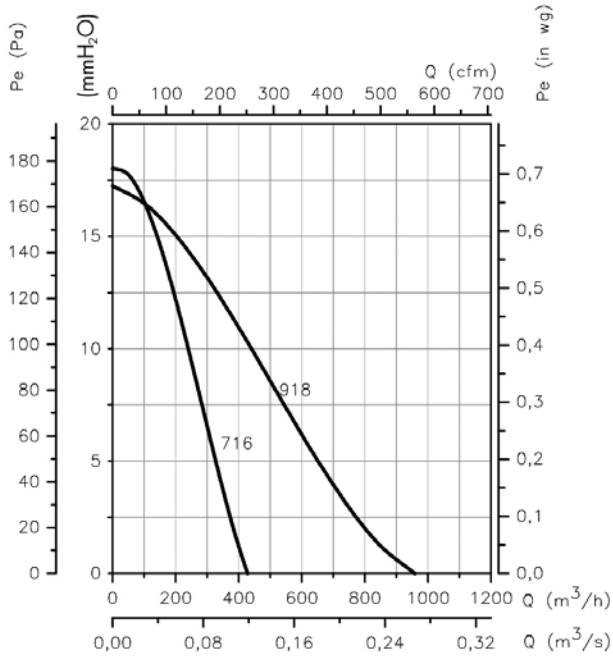
Pe = Статическое давление в мм вод. ст., Па и дюймах вод. ст.